ГОРЕЛКИ ГАЗОВЫЕ НАДДУВНЫЕ

G 50 S

ГАЗОВЫЕ НАДДУВНЫЕ ГОРЕЛКИ БОЛЬШОЙ МОЩНОСТИ

Выбор газовой рампы и переходника горелка/рампа в зависимости от магистрального давления газа

Тип горелки	Магистральное давление газа
	20 мбар
G 53-1 S G 53-2 S	Рампа: VGD 41.065 CTD Переходник: DN 65 – 2”

8802F039A

Основные размеры

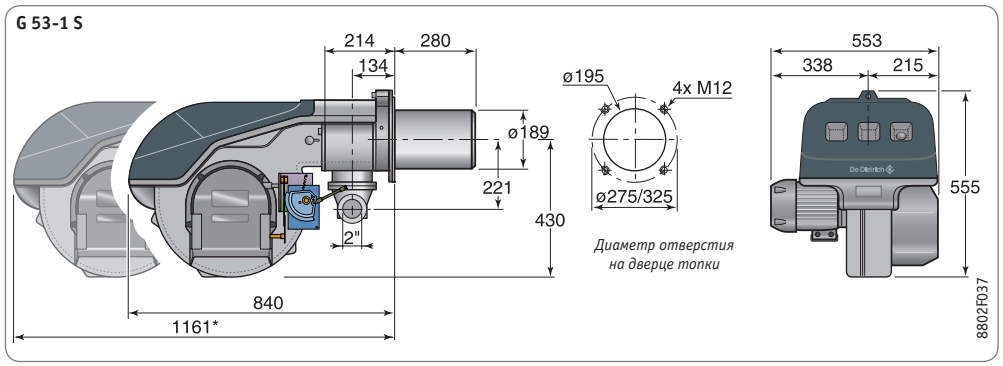

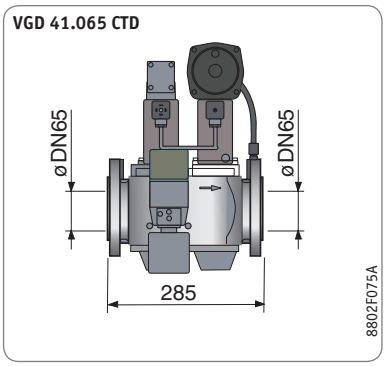

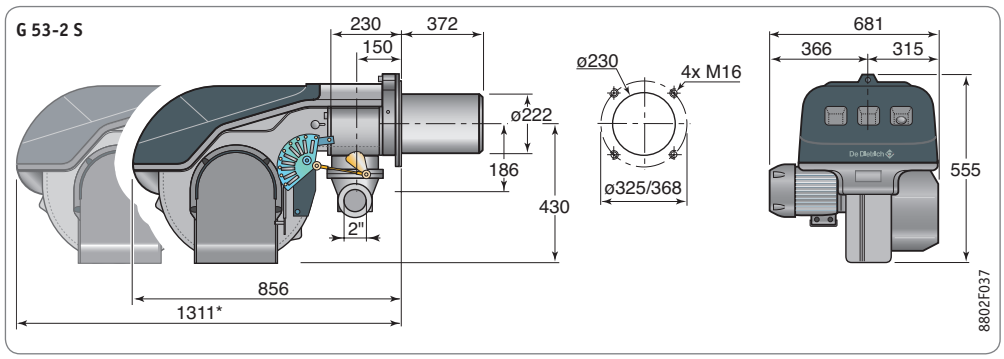

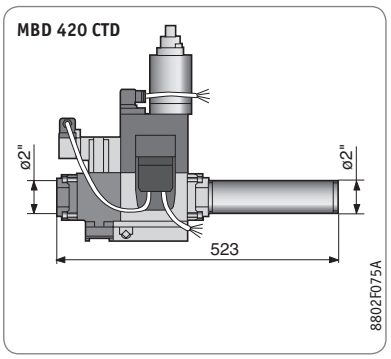

**Этот размер соответствует открытой горелке в положении для технического обслуживания*

ДОПОЛНИТЕЛЬНОЕ ОБОРУДОВАНИЕ

Для жидкотопливных горелок M...

Принадлежности	Артикул
Звукоизолирующий кожух для G 300/M 300	88027180
Набор для запуска двигателя 1,1 кВт	100019665
Набор для запуска двигателя 2,2 кВт	100019668

Для газовых горелок G...

Принадлежности		Артикул
Набор для переоснащения горелки для работы на пропане–бутане	G 100 S	88027289
	G 200/1 S	88027290
	G 200 N	200001978
	G 303-2 S	200005840
	G 303-3 S	200005841
Блок контроля герметичности VPS 504 (G 300 S/N, G 40 S)		88027302
Регулятор RWF 55 (G 300 S/N, G 40 S)		7626036
Реле максимального давления газа (G 300 S/N, G 40 S)		100014690
Набор для двухступенчатого режима работы модулирующей горелки		88027317
Набор для плавного запуска двигателя 1,1 кВт		100019665
Набор для плавного запуска двигателя 2,2 кВт		100019668
Набор для длиннопламенной жаровой трубы для G 53-1S		88027253